■全体図（単位㎜）（$\frac{1}{100}$）

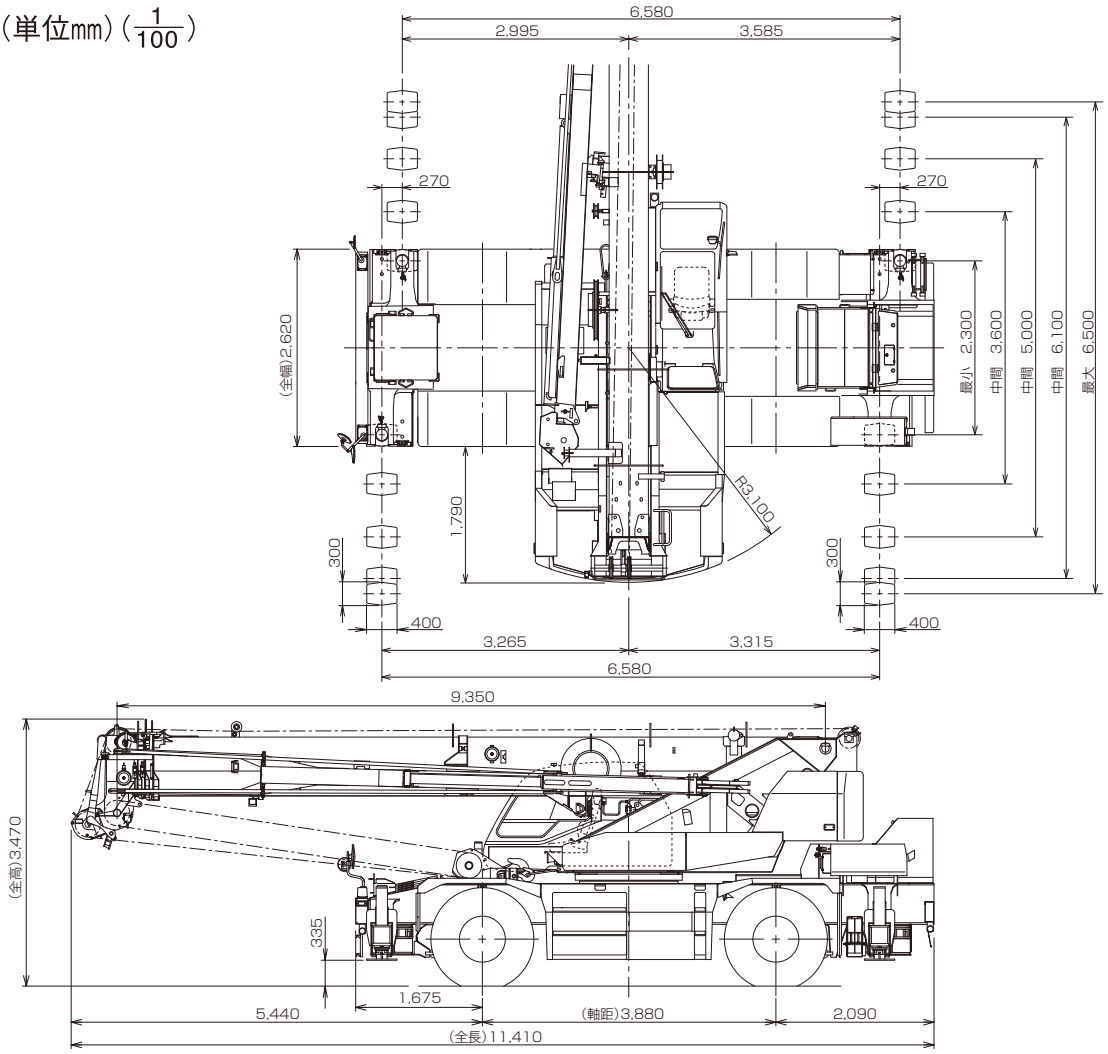

■作業範囲図

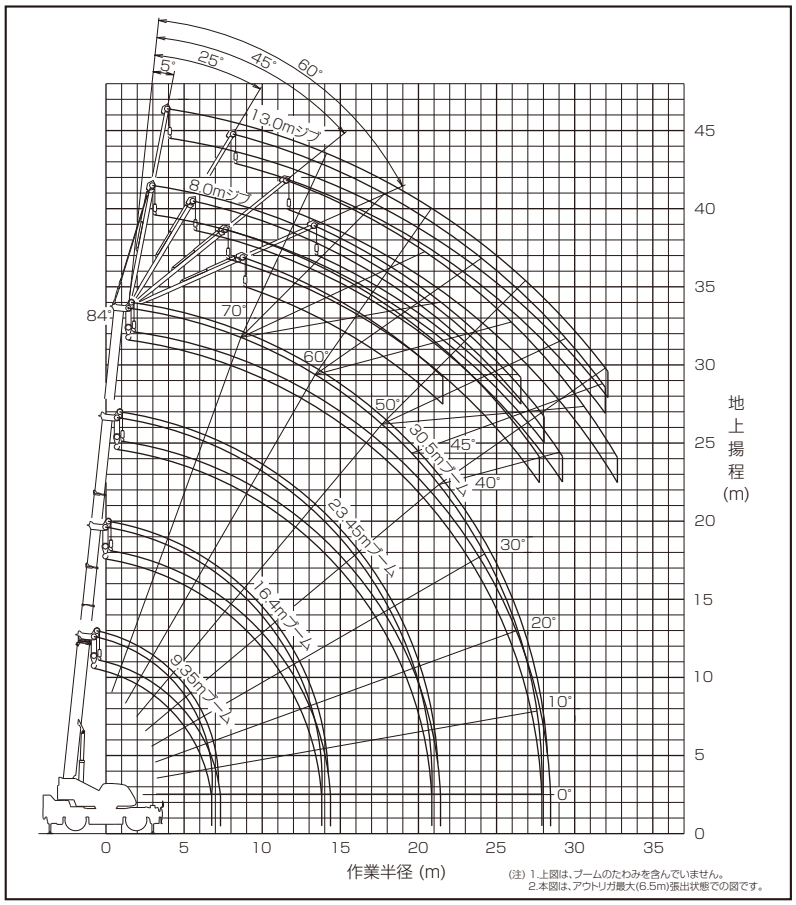

(注) 1.上図は、ブームのたわみを含んでいません。
2.本図は、アウトリガ最大(6.5m)張出状態での図です。

■最小直角通路幅

●前2輪ステアリングで右折する場合

R1=8.50m (最小回転半径)
R2=8.69m (最外輪端回転半径)
R3=9.50m (車体回転半径)
R4=11.36m (ブーム先端回転半径)
A=4.71m (入口通路幅)
B=4.71m (車輪出口通路幅)
C=5.52m (車体出口通路幅)
D=7.38m (ブーム先端出口通路幅)

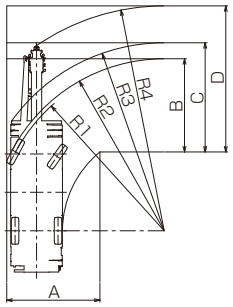

(注)上記数値は計算値です。

●4輪ステアリングで右折する場合

R1=5.10m (最小回転半径)
R2=5.29m (最外輪端回転半径)
R3=6.21m (車体回転半径)
R4=8.24m (ブーム先端回転半径)
A1=3.20m (車輪入口通路幅)
A2=4.51m (車体入口通路幅)
B=3.20m (車輪出口通路幅)
C=4.51m (車体出口通路幅)
D=6.68m (ブーム先端出口通路幅)

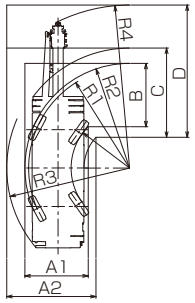

(注)上記数値は計算値です。